국제 외발자전거 연맹

2012 3 경기규정집

Part 10 : IUF 숙련도 레벨테스트

10. IUF 숙련도 레벨

10.1 숙련도 승급의 목적

세계의 모든 외발자전거 라이더들을 대상으로 적용한다. 외발자전거기술을 폭넓게 발전시키기 위한 목적이다. 경기규정이 적용되지 않으며, 어떻게 숙달시키느냐가 관건이다. 동호인들에게 어떤 방법으로 숙달시키는 지를 돕는데 유용하고, 아이디어를 제공한다.

10.2 숙련도 테스트

10.2.1 공식적인 IUF 레벨터스터

IUF에서 2년마다 공식적으로 레벨테스터를 허가한다. IUF의 회원은 누구나 매년 실시하는 IUF 숙련도 클리닉이나 지역클리닉의 예비 레벨테스터이다. IUF회원은 누구나 면장이 없이도 레벨1~3까지의 테스트를 할 수있다.

10.2.2 공식 레벨테스터의 조건

공식 레벨테스터가 되려면, IUF회원은 다음의 조건이 필요하다.

- 2년마다 있는 UNICON기간중 3~5번 숙련도 클리닉에 참가하거나, 지역클리닉에 참가해야 하고, 연중 계속해서 여러가지 공식행사에 참여한다.
- 클리닉에 유효한 숙련레벨테스터 지원양식지를 작성한다.
- 클리닉에 제시된 규정과 가이드라인에 동의한다.

10.2.3 IUF 격년제 숙련도클리닉과 지역클리닉

이 격년제 레벨클리닉은 10단계의 숙련도 레벨을 설명하고, 시범을 보이며 예비 레벨테스터들에게 관련된 규정을 설명하고 시범 보인다. 또한 세계에 레벨테스트의 기준을 만들어 알린다.
지역클리닉은 동일한 정보와 증명프로그램을 보유한다. 또한, 매년 여러 번 교육하고 IUF 웹사이트에 공개한다.
격년제 숙련도 레벨클리닉이나 지역클리닉에 참여하기 위한 예비 IUF숙련도 레벨테스터의 목적

- 공식적 IUF 숙련도 레벨테스터 자격확보
- 숙련도에 대한 모든 이해도 제고
- 테스트를 위한 정밀, 지속, 전문가적인 수준 유지
- 문제가 있을 때 제시하고, 토의하고 해결함
- 숙련도레벨카드 및 IUF공식규정집의 ~~섹션8~~ 파트10 에 명시된 규정의 이해제고

기타 클리닉 정보 :

- 각 레벨클리닉의 시간은 배정이 다르고 변한다.
- 각 클리닉의 리더는 산하 클리닉의 미해결된 질문에 대해서 답변해 주어야 한다.

10.2.4 숙련도 레벨테스터 확정 양식

격년제 숙련도 레벨클리닉 또는 지역클리닉에 참가하기 위해서, 예비 레벨테스터는 숙련도레벨테스터 확정양식을 작성해야한다. 확정양식에는 클리닉과 튜터리얼의 두 가지가 있다.
이 양식을 작성 함으로서, 예비 레벨테스터는 IUF규정집의 섹션8에 나온 규정과 책임에 동의한 것이 된다. 싸인은 IUF공식 레벨테스터로서 자격이 결정했음을 확정하는 것이다.
각 미래의 테스터는 본인이 테스트하기를 희망하는 레벨을 신청하게 된다.
작성된 양식지는 IUF 숙련도 레벨이사에 의해 검토될 것이고 싸인 후 30일 이내에 이메일 인증서가 보내진다. 인증서가 보내진 후 15일 이내에 IUF 수석이사회에 재평가를 의뢰 할 수 있다.
(실제 허가된 것보다 더 위 레벨을 요구하거나 하는 경우)

10.2.5 공식 숙련도 레벨테스터의 책임

일단, IUF에서 공식 숙련도 레벨테스터가 되면, 다음의 사항이 요구된다.

- 숙련도 테스트에서 통과한 모든 자료를 이메일로 현재의 국제숙련도 레벨이사에게 접수한다. 즉, 테스트 받은 모든 사람의 이름, 레벨, 통과된 날짜, 레벨테스터의 국적과 이름(적용할 수 있는 한),등을 접수한다. 회원에 의해 통과된 모든 레벨은 IUF 데이터베이스에 저장된다. 레벨테스터는 그 레벨을 테스트할 수 있는 자격이 있어야 한다. 레벨 8 이상을 위해서는 두 명의 공인된 레벨 8이상의 레벨테스터가 증명해야 한다. 예외는 IUF 수석이사회에 의해 테스트 전에 그때 그 때 정할 수 있다.
- 갱신테스트를 하려면 격년으로 지역클리닉에 참가하거나 격년제 숙련도 레벨클리닉에 참가한다. 이렇게 함으로써 각 레벨테스터는 새로 개정된 가이드 라인 뿐만 아니라, 개정된 지식을 알게 된다. 공인된 숙련레벨테스터는 그 소속국가에서 행해지는 미니 숙련 레벨클리닉이나, IUF가 정한 클럽 내외 에서 가르칠 수 있는 자격도 수여된다.

- IUF 규정집의 섹션 8에 나온 가이드라인과 모든 정밀한 규칙을 완벽하게 따른다. 모든 의문사항이나 이에 관련된 것들은 즉시로, 국제 숙련레벨이사에게 보내져야만 한다. 만약 이를 어기면, 테스터로서의 권한을 제약 받거나 취소된다.
- IUF는 표준 템플릿을 레벨테스터에게 지급한다. 테스트에 성공한 라이더는 그 증명으로 표준 템플릿에 의한 인쇄된 증명서를 받는다.

10.2.6 공식 레벨테스터의 제한사항

의문되는 내용은 결정되기 전에 국제 숙련레벨이사에 의해서, 개인면담, 실기테스트 상황분석, 예비시험관의 외부관련사항, 등을 검토한 후 확정한다.

- 테스터는 자기가족을 테스트할 수 없다.
- 테스터는 최소 14세이어야 한다.
- 라이더 이거나 비 라이더 이거나 자기가 갖고 있는 지식레벨까지만 테스트 할 수 있다.(국제숙련 레벨이사에 의해서 정해진 대로 임)

10.2.7 숙련도 레벨의 인정

숙련레벨테스트에서 통과되면, 매 6개월마다 IUF 숙련레벨이사에게 보고된다. 한번 보고되면 IUF 숙련레벨이사는 그 레벨을 증명한다. 어느 나라의 공식 숙련레벨테스터라도 IUF규정집의 핵심 가이드라인과 ~~섹션8~~ 파트 10 을 정확하게 따라야 한다. 해당국가의 관련조직은 IUF독립국가 정책에 의해서 증명된 숙련레벨을 모두 인정해야 한다.

10.3 숙련도 레벨의 가이드라인

10.3.1 일반사항

- 라이더는 두번 만에 성공해도 되는 3종의 최상 숙련도테스트를 제외하고는 첫번째 시도에서 성공해야만 한다. 즉, 최상레벨에서만 오직 한번의 실수만 허용된다는 말이 된다.
- 더 높은 수준의 레벨을 테스트 받으려면 그 이전의 테스트를 모두 통과해야 한다.
- 승차하는 것 외의 모든 기술은 시트 및 페달에 앉거나 올라서 시작되고 끝맺어야 한다. 단, 최소 3회전 이상의 굴림이 있어야 한다.
- 각 해당 레벨에서의 숙련도는 어떤 순서라도 상관없다.
- 레벨테스트 중, 외부의 도움을 받을 수 없다. 이에는 벽, 다른 사람 ,등도 포함된다.
- 한가지의 레벨테스트에서 라이더는 반드시 동일한 외발자전거를 갖고 해야 한다.
- 한 레벨에서 모든 기술은 한 시간 이내에 수행되어야 한다.
- 테스트 중, 해당 레벨에 대한 연습을 해서는 안 된다.(테스트를 받기 전에 외발자전거에 타서는 안 된다)
- 라이더는 하루에 한번만 테스트 받을 수 있다. 예외는 IUF 수석위원회의 허락에 한한다.
- 테스트 받는 라이더에 대한 방해(다른 라이더가 테스트 받는 라이더의 진로를 막음)에 대한 판단은 테스터가 한다. 만일 방해 받은 것으로 인정된 라이더는 한번의 기회가 더 주어진다. 방해라는 판단은 육안식별, 주변의 증언, 라이더의 정직성 등에 기반을 둔다.

10.3.2 레벨 8 이상

- 레벨 8,9,10은 두 명의 공식 테스터가 필요하다. 레벨 5 이후의 판정은 두 명의 테스터를 권장한다.
- 레벨 8이상을 테스트할 때에는 그 레벨에서 가장 어려운 것을 하기이전에 최대 세 가지의 쉬운 기술을 먼저 시연하는 것을 권장한다. 예를 들면, 핸드 휠 워크가 잘 안 될 때는 세 가지의 순조로운 기술을 먼저 골라도 좋다. 이렇게 하는 것이 쉽게 접근할 수 있는 방법이고,

테스터에게도 시간 부담이 적다.

10.3.3 원그리기, 8자 그리기

최소 1미터 이상~ 8미터의 원을 그려야 한다. 8자 그리기도 동일한 기준이 적용된다.(별도의 언급이 없는 한 레벨2, 레벨3와 같다.)

10.3.4 한발로 페달돌리기의 발 위치

모든 한발 라이딩(앞,뒤)과 한발로 아이들링(레벨 4-10)시의 다른 발의 위치는 페달과 바퀴와 접촉하지 않는 한 어느 곳이라도 좋다.

10.3.5 안장에 앉지 않고 타기

안장에 손을 데나, 몸의 무게가 실리지 말아야 한다. 안장은 손으로 잡아도 좋고, 앞으로 나와도 좋고, 뒤로 돌려서 한 손이나 두 손으로 잡아도 좋다. 그러나, 레벨9에서는 몸의 어느 부분도 안장에 닿아서는 안 된다.

10.3.6 호핑 , 홉-트위스트 기술

안장을 한 손, 두 손, 또는 전혀 잡지 않아도 상관없음

10.3.7 아이들링

1회의 아이들링 이란 바퀴로 하는 앞뒤 왕복의 모션을 말한다.

10.4 특정 기술의 설명

여기에 언급하지 않은 특정기술의 설명과 정의를 위하여, IUF 표준기술규정(~~섹션 3.26~~ 챕터 5d에서부터)과 스탠다드 스킬 리스트(~~섹션 3.42~~ 챕터5f) 레벨을 통과하기 위해서는, 설명한 대로 기술을 보여야 한다.

10.4.1 레벨 1 : 50미터 타기

선수는 50미터를 반드시 달려야 한다.(20인치 외발자전거로 36바퀴회전) 체육관의 한 바퀴가 단순히 50미터라고 가정하지 말 것.

10.4.2 레벨 2/3/4 : 90/180/360도 급회전

회전은 반드시 1X1 미터의 사각 내에서 이루어져야만 한다. 라이더는 사각형 안으로 들어가기 전에 반드시 직진해야 하고 나올 때도 직진해야 한다. 아래 그림과 같은 형태로 주행해야 한다. 회전각이 조금 과도 해도 좋으나 모자라서는 안 된다.

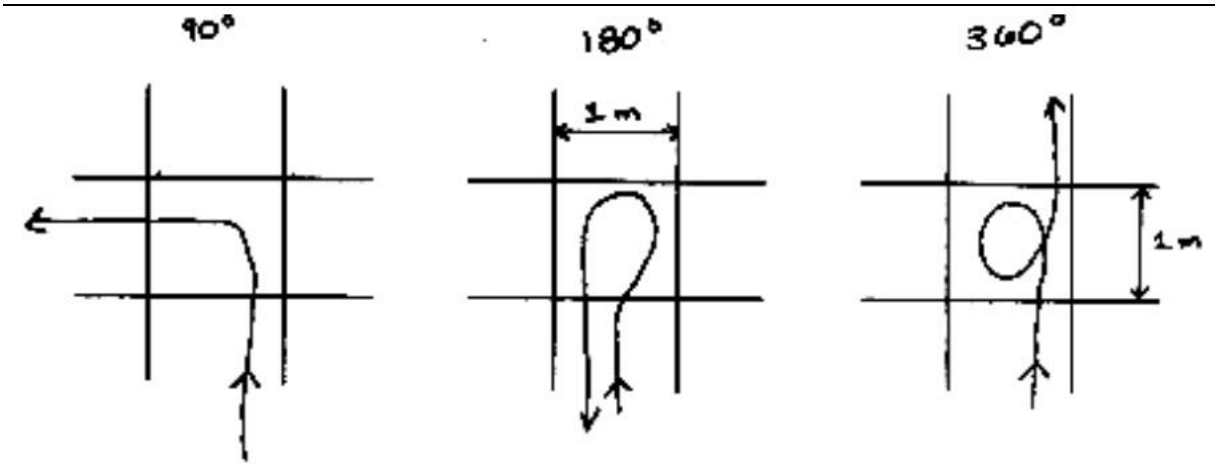

10.4.3 레벨 3 : 10 X 10 센티미터 장애물

장애물은 딱딱한 물체여야 한다. 라이더는 평범하게 타거나 점프해서 장애물을 넘는다.
(앞으로, 또는 옆으로) 외부의 도움을 받으면 안 된다.

10.4.4 레벨 3 : 5번 호핑

외부의 도움없이(번지코드, 토우클립,등) 제자리에서 뛰어야 한다. 라이더는 뛰는 동안 1미터 이상 옆으로 벗어나서는 안 된다. 또한, 180도 이상 돌아서도 안 된다.

10.4.5 레벨 4/5 : 아이들링 25회

라이더는 아이들링하는 동안 1미터 이상 옆으로 벗어나서는 안 된다.
또한, 180도 이상 돌아서도 안 된다.

10.4.6 레벨 5 : 홉-트위스트 90도

라이더는 기술을 보이기 전부터 홉핑을 해도 좋다. 90도 홉-트위스트는 최소 90도, 최대 135도이

다.

10.4.7 레벨 5/6 : 안장 옆에 놓고 타기

기술을 보이는 동안 안장에 몸이나 손이 닿아도 좋다. 좌우 어느 쪽이라도 상관없다.

10.4.8 레벨 6 : ~~백턴/프런트턴~~ 백스핀/프런트 스핀

휠이 방향을 바꾸는 사이에 몸을 이용하여 직선형 동작을 지속적으로 적절하게 앞뒤로 해서 보이는 것을 말한다. 모션은 물 흐르듯 하며 회전형태여서는 안 되며, 가다서다를 반복하며 뾰족한 형태의 궤적을 만들어야 한다. ~~30센티의 2선 이내에서 실행해야 한다~~. 방향의 변화는 반 바퀴의 휠 회전 안에서 실행해야만 한다. 아래 그림은 ~~백턴이고, 프런트턴은~~ 백스핀이고, 프런트스핀은 이의 반대이다.

10.4.9 레벨 6/7/8 : 스핀

스핀은 최소 1미터 이내의 원에서 이루어져야 하고, 고정된 점 주위를 돈다—돌아 다니는듯한 스핀은 안 된다. 5번의 완전한 스핀을 해야 한다. 그렇다고 5번의 페달링을 해야 하는 것은 아니다-삐루에(PIROUETTES)를 해서는 안 된다.

10.4.10 레벨 7/8/9/10 한발로 휠워크 하기

충분한 거리를 동일한 한발로 중심을 잡으며 유지해야 한다. 다른 한발은 늘어뜨리거나 프레임에 올려놓는다. 실행하는 동안, 반 바퀴 이상의 글라이딩은 허용되지 않는다.

10.4.11 레벨 7 : 180도 홉-트위스트(HOP-TWIST)

연기하기 전에 미리 호핑해도 좋다. 회전 허용각도는 180-225도이다.

10.4.12 레벨 8 : 10미터 글라이드(GLIDE)

평지에서 이루어져야 한다(언덕금지). 라이더는 바퀴를 밀 수 없다(예외, 글라이드 하기위한 10미터 전후) 글라이딩 하는 동안 페달에 발을 닿게할 수 없다.(예외, 글라이드 하기위한 10미터 전후), 글라이드 하는 동안 다른 발은 프레임에 닿아도 되고 떼어도 좋다. 글라이드 하는 동안 코우스팅은 허용되지 않는다.(예외, 글라이드 하기 위한 10미터 전후)

10.4.13 레벨 9 : 핸드휠워크(HAND WHEEL WALK)

라이더는 안장에 앉아도 좋고 배를 안장에 대어도 좋다. 그러나, 발이 휠, 페달, 또는 바닥에 닿아서는 안 된다.

10.4.14 레벨 8/9 : 삐루에(PIROUETTES : 제자리에서 팽이처럼돌기)

수직축 위에서 자전거와 라이더가 함께 세 번의 360도 턴을 하는 것을 말한다. 도는 동안 페달을 돌려서는 안 된다.(앞,뒤 공히) 레벨 측정하는 동안 두 명의 테스터(측정관)가 확인하고 동의해야 한다. 라이더는 앞으로 가면서 제자리돌기를 하기 전에 최소 한 바퀴의 회전을 해야만 한다. 뒤로 하는 삐루에를 할 때에도 뒤로 최소 한 바퀴의 1회전을 해야만 한다.

10.4.15 레벨 9 : 앞뒤로 안장 끌기

안장을 들어올릴 때 손이나 발을 쓴다.

10.4.16 레벨 9 : 안장 앞에 놓고 한발로 10미터 달리기

라이더는 손 이외의 것으로 안장을 잡아서는 안 된다. 안장을 잡고 있는 손은 라이더의 몸으로부터 멀리 떨어져 있어야 하고, 라이더의 몸이 닿아서는 안 된다.

10.4.17 레벨 10 : 180도 스핀

외발자전거나 라이더의 몸이 180도 돌아야 한다. 이 기술은 호핑으로 시작해도 좋다. (안장을 앞에 놓아도 좋고, 다른 방법을 써도 좋다.) 라이더는 페달로부터 점프해서 페달에 착지해야 하고, 기술시현이 끝난 상태에서는 안장을 앞으로 해도 좋고, 안장에 타고 있어도 좋다.

10.4.18 레벨 10 : 10미터 사이드웨이 휠워크

한발이나 두발로 할 수 있다. 기술시연 중 최소 반 바퀴 이상을 돌려야 하고, 글라이드는 허용하지 않는다.

10.4.19 레벨 10 : 10미터 코우스팅(COASTING)

코우스팅하는 동안에는 글라이드 할 수 없다.(코우스팅 할 10미터 부분의 전후의 부분 제외)
라이더는 휠이나 페달에 신체을 닿게 할 수 없다.(코우스팅 할 10미터 부분의 전후의 부분 제외)
반드시 수평의 평면에서 실시해야 한다. 코우스팅 할 때 발의 위치는 프레임에 모두 놓거나 늘어지게 해야 한다.(바퀴에 닿으면 안됨)

10.4.20 레벨 10 : 옆에 타고 10미터 달리기

이때, 라이더는 안장의 옆에서 손이나 몸으로 안장을 잡아도 좋다. 라이더는 몸 중에서 허리 아래 부분은 반드시 외발자전거의 옆에 있어야 한다. 라이더는 안장을 손으로 잡을지, 팔로 잡을지를 결정해야 한다. 콘트롤 할 발은 반드시 반대편 페달을 밟아야 한다. (왼발로 오른 페달조절)그리고 다른 발은 외발자전거를 건드리면 안 된다.

10.5 숙련도 체크시 의 탑승 가이드라인

10.5.1 일반사항

- 레벨 3이상에서 라이더는 어느 발로 먼저 타든지 관계없다.
- 레벨 테스터에게 어느 발로 탈것인지 시연하기 전에 알려야 한다.
- 첫 번째 탑승에 실패하면, 두 번째 탑승을 시도한다.
- 라이더는 탑승시 안장에 앉고, 최소 3회전을 양 발을 페달에 올린 채로 주행해야 한다. 시연의 끝부분에 있어서 라이더는 최소 3회의 바퀴회전 또는 아이들링 또는 호핑을 탑승한 상태로 해야 하고 끝부분에서는 안장에 앉은 상태여야 하며 페달에 발을 올린 상태여야하고 최소한 3회의 바퀴회전을 해야 한다.
- 레벨 3이상에서 라이더는 IUF규정집 섹션 10.5.2에 정의된 탑승방법을 매끄럽게 구사할 수 있어야만 한다. IUF규정 외의 탑승법은 사용할 수 없다. 왜냐하면 이 방법이 레벨테스트시 가장 정밀하고 견실하기 때문이다. 추가로, 라이더는 테스팅하는 레벨보다도 더 어려운 탑승기술을 사용해도 좋다. (예 : 레벨 4에서 사용되는 뛰어서 탑승하기와 같은 것)
- 레벨 7이상에서 라이더는 IUF규정집 10.5.2에 정의된 기술의 탑승방법을 사용해야만 한다. 다른 탑승기술을 허용되지 않는다.

10.5.2 레벨 3 이상에서의 탑승방법

테스트를 받고자 하는 라이더는 레벨 3 이상에서 아래 리스트에 명기된 탑승방법 중에서 몇 가지를 선택해야 한다.

IUF는 다른 탑승방법을 허용하지 않는다. 테스트 때 마다, 선정된 탑승방법을 사용하게 되지만 레벨 7이상에서 엔딩 기술은 반복되어도 좋다.(예 : 휠워크와 같은 기술, 한발로 타기, 안장 앞에 놓고 타기) 이들 탑승기술의 정의에 대해서는 스탠다드 스킬 부분인 IUF규정집 섹션 ~~3.42~~ 5f 에 나와 있다.

레벨 3

- 스탠다드 마운트(STANDARD MOUNT : 기본탑승)
- 백 마운트(BACK MOUNT : 뒤로탑승)
- 롤링 마운트(ROLLING MOUNT : 앞으로 굴리며 탑승)
- 사이드 마운트(SIDE MOUNT : 옆에서 탑승)
- 리버스 마운트(REVERSE MOUNT : 아이들링 탑승)
- 점프 마운트(JUMP MOUNT : 도약탑승)

레벨 4

위와 동일 탑승 및

- 사이드 점프 마운트(SIDE JUMP MOUNT : 옆에서 도약탑승)
- 플로어 마운트(FLOOR MOUNT : 바닥탑승)
- 180도 스핀 마운트(SPIN MOUNT 180 DEGREE : 180도 스핀 탑승)

레벨 5

위와 동일 및

- 킥업 마운트(KICK UP MOUNT : 킥업 탑승)
- 안장을 앞에 두고 스윙업 마운트(스탠다드 기술 312a)(SWING UP MOUNT TO SEAT IN FRONT)

레벨 6

위와 동일 및

- 휠워크 마운트(WHEEL WALK MOUNT : 휠워크 탑승)
- 휠 위로 호핑 마운트(MOUNT TO HOP ON WHEEL : 휠 위로 호핑 탑승)
-

레벨 7~10

모든 탑승은 아래에 정의된 대로 끝맺어야 한다.

- 한발로 하는 스탠다드 마운트/안장은 앞에
- 휠 워크 백 마운트/한발로 아이들링
- 안장을 옆에 놓은 채의 사이드 마운트/휠워크
- 한 발로하는 롤링 마운트/글라이딩
- 안장 앞에 놓고 점프 마운트/휠워크
- 플로어 마운트후 휠 워크 및 스탠드업 휠 워크
- 킥업 마운트 후 휠 워크
- 스윙업 마운트 후 안장 앞에 놓고타기 (스탠다드 스킬 312a)
- 홉온 휠 마운트
- 스탠드업 휠워크 마운트
- 안장앞으로 끌면서 마운트
- 핸드휠워크 마운트
- 사이드호핑 마운트
- 사이드 점프 마운트 후 휠 워크/안장 뒤로하고/한발 아이들링
- 사이드웨이 휠 워크 마운트
- 사이드 라이드 마운트
- 360도 스핀 마운트
- 안장 앞에 놓고하는 픽업 마운트(스탠다드 스킬 311a)
- 안장 사이드에서 스탠드업 휠 워크 마운트
- 크랭크 아이들 마운트

레벨 1

의지하지 않고 외발자전거에 탑승 후

50미터 주행 후

앞쪽으로 부드럽게 내리기

레벨 2

왼발로 탑승
오른발로 탑승
30센티 폭의 두 라인 사이를 10미터 주행
3미터 미만의 원으로 8자 그리며 주행
15센티 높이 수직하강 타기
1미터 사각형안에서 90도 왼쪽으로 돌기
1미터 사각형안에서 90도 오른쪽으로 돌기

레벨 3

3가지의 탑승방법을 시연한다.
1.5미터 미만의 원으로 8자 그리며 주행
주행 중 정지하고, 뒤로 반 바퀴 돌린 후 다시 앞으로 주행
배를 안장에 대고 10미터 주행
1미터 사각형안에서 180도 왼쪽으로 돌기
1미터 사각형안에서 180도 오른쪽으로 돌기
호핑 5회
10x10센티미터 물체 위에서 라이딩, 또는 호핑

레벨 4

4가지의 탑승방법을 연기한다.
10미터 뒤로 주행
10미터 한발로 주행
왼발 늘어뜨리고 25회 아이들링
오른발 늘어뜨리고 25회 아이들링
안장 앞에 놓고 10미터 주행
안장 뒤에 놓고 10미터 주행
1미터 사각형안에서 360도 왼쪽으로 돌기
1미터 사각형안에서 360도 오른쪽으로 돌기

레벨 5

원안에서 5가지 형태의 탑승, 뒤로 원 그리며 타기
한발로 8자 그리기
왼발로 25회 아이들링
오른발로 25회 아이들링
원안에서 안장 앞에 놓고 주행
원안에서 안장 뒤에 놓고 주행
원안에서 안장 옆에 놓고 주행

홉-트위스트 90도 왼쪽으로
홉-트위스트 90도 오른쪽으로
10미터 휠 워크

레벨 6
6가지 탑승방법을 시연한다.
뒤로 8자 그리며 주행
앞으로 안장 놓고 8자 그리며 주행
뒤로 안장 놓고 8자 그리며 주행
안장 앞에 놓고 뒤로 10미터 타기
휠에 서서 호핑 5회
원안에서 안장 옆을 몸에 대고 좌회전 주행
원안에서 안장 옆을 몸에 대고 우회전 주행
왼발 하나로 10미터 주행
오른발 하나로 10미터 주행
백 턴
프런트 턴
스핀

레벨 7
7가지 탑승방법을 시연한다.
원안에서 안장을 앞으로 놓고 뒤로 라이딩
원안에서 왼발 하나로 주행
원안에서 오른발 하나로 주행
원안에서 휠 워크
한발 휠 워크로 10미터 주행
180도 왼쪽으로 홉-트위스트
180도 오른쪽으로 홉-트위스트
안장을 뒤로하고 뒤로 10미터 주행
왼쪽으로 스핀
오른쪽으로 스핀

레벨 8
8가지 탑승방법을 시연한다.
왼발 하나로 8자 주행
오른발 하나로 8자 주행
8자로 휠 워크
원 안에서 한발로 휠 워크

한발로 뒤로 10미터 주행
10미터 글라이드
10미터 핸드 휠 워크
제자리 돌기
뒤로 스핀

레벨 9
9가지 탑승방법을 시연한다.
한발 휠 워크로 8자 그리기
한발로 뒤로 원 그리기
안장 앞에 놓고 뒤로 주행하며 8자 그리기
안장 뒤에 놓고 뒤로 주행하며 원 그리기
왼발 하나로 휠 워크 10미터 주행
오른발 하나로 휠 워크 10미터 주행
뒤로 휠 워크 10미터 주행
안장 앞으로 바닥에 끌며 10미터 주행
안장 뒤로 바닥에 끌며 10미터 주행
왼발 하나로 뒤로 10미터 주행
오른발 하나로 뒤로 10미터 주행
안장 앞에 놓고 한발로 뒤로 급선회 10미터 주행

레벨 10
10가지의 탑승방법을 시연한다.
안장을 뒤로 놓고 뒤로 타며 8자 그리기
한발로 뒤로 타며 8자 그리기
왼발 하나로 휠 워크 하면서 원 그리기
오른발 하나로 휠 워크 하면서 원 그리기
뒤로 휠 워크 하면서 원 그리기
180도 스핀
10미터 사이드 웨이 휠 워크
10미터 코우스트
10미터 사이드 라이드
뒤로 한발로 휠워크 10미터

공헌하신 분들

이 규정집은 과거 25년간 수많은 자원봉사자들의 노력 없이는 존재 할 수 없었을 것이다.
우리는 2004년 이후의 자원봉사자들을 기억하고자 한다.

편찬자 및 출판인

CONSTANCE COTTER, FELIX DIETZE, JOHN FOSS, THOMAS GOSSMAN,
OLAF SCHLOTE, ROCCO SCHULZ, TOMISLAV ˇSOIC, AND SCOTT WILTON

위원회

구 위원 및 현 위원은 다음과 같다.

HEIKO ALLMANDINGER, JESPER ANDERSEN, YUTA ANDO, JULIA BELK, KLAAS BILL, PIERRE-YVES BILLETTE, ROSI BONGERS, FRANZ BRANDL, UWE BROCK, DAVID BUCHANAN, ARTHUR CARON, STEPHEN COLEMAN, ANDY COTTER, CONSTANCE COTTER, MYRIAM COURTEMANCHE, TOM DANIELS, FELIX DIETZE, STEPHANIE DIETZE, FRANZISKA DRECHSLER, HUGO DUGUAY, ROBIN DUNLOP,
JOE DYSON, LUTZ EICHHOLZ, MORITZ EISBACH, JOHN FOSS, AKIKO FUJII, YUKA FUJIMOTO, REINER FÜRST, ANNETTE GAJOWCZYK, MATTHIAS GAULER, IRENE GENELIN, DIANE GILBERTSON,
KEVIN GILBERTSON, KIRSTEN GOLDSTEIN, BENOIT GONNEVILLE DAMME, THOMAS GOSSMANN,
BENJAMIN GUIRAUD, LOIC GUIRAUD, MARC HAEFLIGER, MORITZ HAHN, HELLE HARTVIG, KIRSTEN
HÅUSLER, GABY HEER, SUSANNE HELTEN, SPENCER HOCHBERG, KRIS HOLM, BJØRN HALLSTEIN
HOLTE, CHRISTIAN HOVERATH, CARL HOYER, CHRISTIAN HURIWAI, LUJIANNE HWANG, KREUZER
INGRID, BARBARA JORG, SAYAKA KAN, TAKANOBU KAWAMURA, SEISUKE KOBAYASHI, STEPHAN
KOBER, NINA KÖNING-ROMSWINKEL, ELKE KÖRNER, ADAM KOVER, DAVE KRACK, SAM LA HOOD, BERND LAWRENZ, JANA LEHNERT, PIERRE LETELLIER, EMMA LIISBERG, FRÖHLIN LILO, JAN LOGEMANN, KEN LOOI, LARS LOTTROP, JONATHAN MARSHALL, RYOHEI MATSUDA, HARUKO MATSUNAGA, SATOKO MATSUNAGA, DEGUTI MAYUKO, KEVIN MCMULLIN, CARLOS MEDINA, TONY MELTON, YVES MÉTRY,
SARAH MILLER, JAMEY MOSSENGREN, BARBARA NIEDNER, KATIA NIELSEN, NIMROD NIR, ERIK NYGAARD, HIROAKI OKAYAMA, YUICHI ONO, MAGNUS PAASKE, MIKE PADIAL, GREGOR PAUL, MAXIME PEABODY, SOPHIA PELLMANN, MIKE PENTON, MAGNUS PETERSEN-PAASKE, JOGI PFENDER, PETRA PLININGER, LISA PLONER, AURORA RADAVELLI, ANNESOPHIE RODET, ANDREAS RODLER, DANIELA RUEDEL, NIELS RYTTER, SATOMI SAKAINO, MAYUMI SAKAINO, ROLF SANDER, CHRISTOPH SCHENEKER, MARIE SCHLENKER, OLAF SCHLOTE, CARSTEN SCHMIDT, MARCO SCHMIDT, TIMO SCHNEIDER, PETER SCHUHMACHEDR, ROCCO SCHULZ, AYUMI SEKINE, PAUL SELWOOD, KAITO
SHOJI, HIROYUKI SHOJI, MATEJˇS IMUNIC, MARTIN SJÖNNEBY, TOMISLAVˇSOIC, KRISTIAN SOMMER,
JIM SOWERS, VIRGINIA STEINHAGEN, REIKO SUZUKI, KYOKO TAKADA, KAWAMURA TAKANOBU,
PEDRO TEJADA, PETER THEEG, ARNE TILGEN, MITSURU TOKUTAKE, LEO VANDEWOESTIJNE, MARCO
VITALE, SAM WAKELING, CHRIS WALLACE, NADINE WEGNER, DAVID WEICHENBERGER, SIMON
WELLS, DANA WIGERT, SCOTT WILTON, RYAN WOESSNER, AND RAMI YANNAY.